GUIA ILUSTRATIVO

BENS MÓVEIS

Divisão de Patrimônio
VER.001 10/2026

Clique para visualizar BEM

LISTA DE BENS

- ARMÁRIO ESTANTE PARA LIVROS COM PORTAS
- ESTANTE PARA LIVROS SEM PORTAS
- ARMÁRIO COM PRATELEIRAS DUAS PORTAS
- ARMÁRIO PORTA BECAS
- ARMÁRIO GUARDA VOLUME
- ARMÁRIO GUARDA VOLUME COM ROUPEIRO
- ESTANTE PRATELEIRA MODULAR
- BALCÃO COM DUAS PORTAS
- BALCÃO GAVETEIRO VOLANTE
- GOTA
- MESA DE CENTRO
- MESA DE APOIO / AUXILIAR
- MESA DE AUDIÊNCIA
- MESA DE MAGISTRADO
- MESA TAMPO ÚNICO
- MESA DE RECEPÇÃO
- MESA DE REUNIÃO RETANGULAR
- MESA DE REUNIÃO RETANGULAR BRANCA
- MESA DE REUNIÃO REDONDA
- MESA DE REUNIÃO TRAPEZOIDAL
- POLTRONA GIRATÓRIA ESPALDAR ALTO
- POLTRONA GIRATÓRIA ESPALDAR ALTO PRESIDENTE
- POLTRONA GIRATÓRIA ESTOFADA P.O.
- POLTRONA FIXA
- LONGARINA
- CADEIRA GIRATÓRIA TIPO CAIXA COM BRAÇO
- CADEIRA PARA REFEITÓRIO
- SOFÁS 01 E 02 LUGARES
- BEBEDOURO ELÉTRICO
- CONDICIONADOR DE AR
- IMPRESSORA
- LEITOR DE RFID
- MONITOR
- TELEVISOR/TV
- NOTEBOOK
- CPU MICRO-COMPUTADOR
- SWITCH
- REFRIGERADOR
- FRIGOBAR
- FORNO MICRO-ONDAS
- MÁQUINA LAVADORA
- DESCANSO DE PÉS
- CLAVICULÁRIO 90~96 CHAVES
- QUADRO/LOUSA

AS ETIQUETAS PATRIMÔNIAIS

A etiqueta patrimonial é a ferramenta utilizada para o controle dos ativos permanentes do PJSC cujos dados possibilitam resgatar as informações correspondentes a cada bem, tais como: denominação, setor responsável, valores contábeis, tempo de incorporação, fornecedores, entre outros.

Com a tecnologia de rádio frequência, o PJSC passa a atualizar o modo de controle de bens, sendo que as antigas etiquetas de código de barras dão lugar as etiquetas RFID cuja capacidade de gerenciamento se caracteriza pela efetividade e celeridade do processo de inventário.

ATUAL



NOVA



Não remover a etiqueta metálica, manter para rastreabilidade em caso de perda da RFID.

Novas solicitações de BEM já vai com a etiqueta RFID. Para os BENS que já se encontra na unidade, será feita uma troca de todas as etiquetas por uma equipe designada pela DMP.

AS ETIQUETAS PATRIMÔNIAIS AGORA COM TECNOLOGIA RFID

A tecnologia RFID (Radio Frequency Identification) utiliza ondas de rádio para identificar e rastrear etiquetas patrimoniais sem contato direto.

- Tag/Etiqueta RFID - Contém um chip microscópico e uma antena que armazena dados do patrimônio (tombo, descrição, localização, responsável)

TJSC999999

- Leitor/Coletor de Dados - Dispositivo portátil que emite sinais de rádio para ler as tags



No entanto, torna-se essencial que os gestores patrimoniais zelem pela devida fixação das etiquetas e a manutenção nos respectivos ativos permanentes.

INSTRUÇÕES

1. Limpe a superfície do bem com álcool, onde será aplicado o adesivo;
2. Passe um pano seco sobre a área para remover o excesso de álcool;
3. Evite o contato do adesivo com seus dedos. Uma vez colada, NÃO DEVERÁ SER REMOVIDA para não prejudicar a aderência e evitar dano aos transmissores internos de RFID;
4. Pressione firmemente toda a extensão da etiqueta garantindo a sua aderência;
5. A perfeita aderência somente se dará após 72 (setenta e duas) horas (cura);
6. Evite o contato de agentes agressivos na superfície das etiquetas, tais como: saponáceo, álcool, thinner.



Caso alguma etiqueta seja danificada, **informar imediatamente à Divisão de Patrimônio**, através da Central de Serviços.

Entrar no Portal de Serviços > Abrir um chamado > Tecnologia da Informação > ERP > Erros e dúvidas - ERP > Preencher os campos > Clicar em Enviar do endereço eletrônico wdmprp@tjsc.jus.br.

Canto frontal superior direito

Clique para retornar

ARMÁRIO ESTANTE PARA LIVROS COM PORTAS

cor: Itapuã

(COD. 33758)

- **MOBILIÁRIO PADRONIZADO**

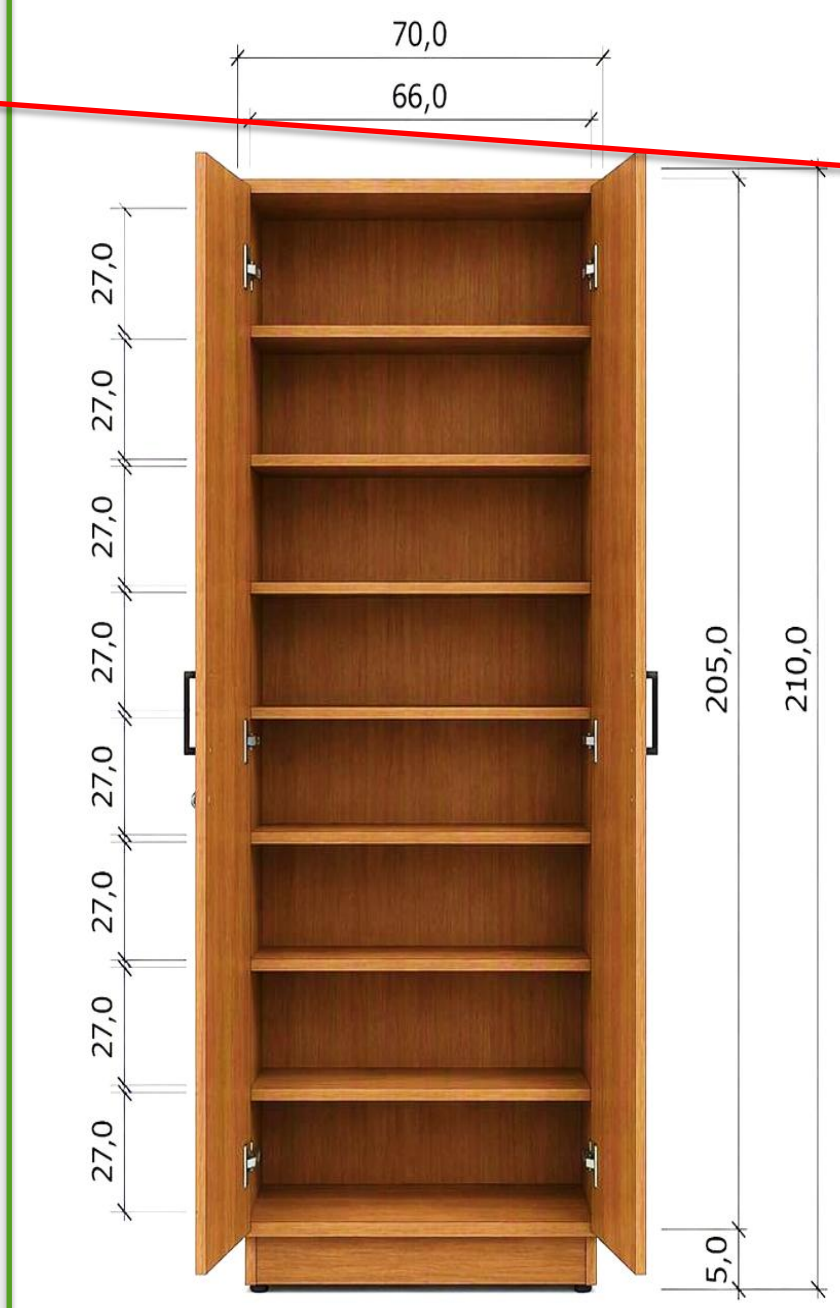



Canto frontal superior direito

ESTANTE PARA LIVROS SEM PORTAS

cor: Itapuã

(COD. 33761)

- **MOBILIÁRIO PADRONIZADO**

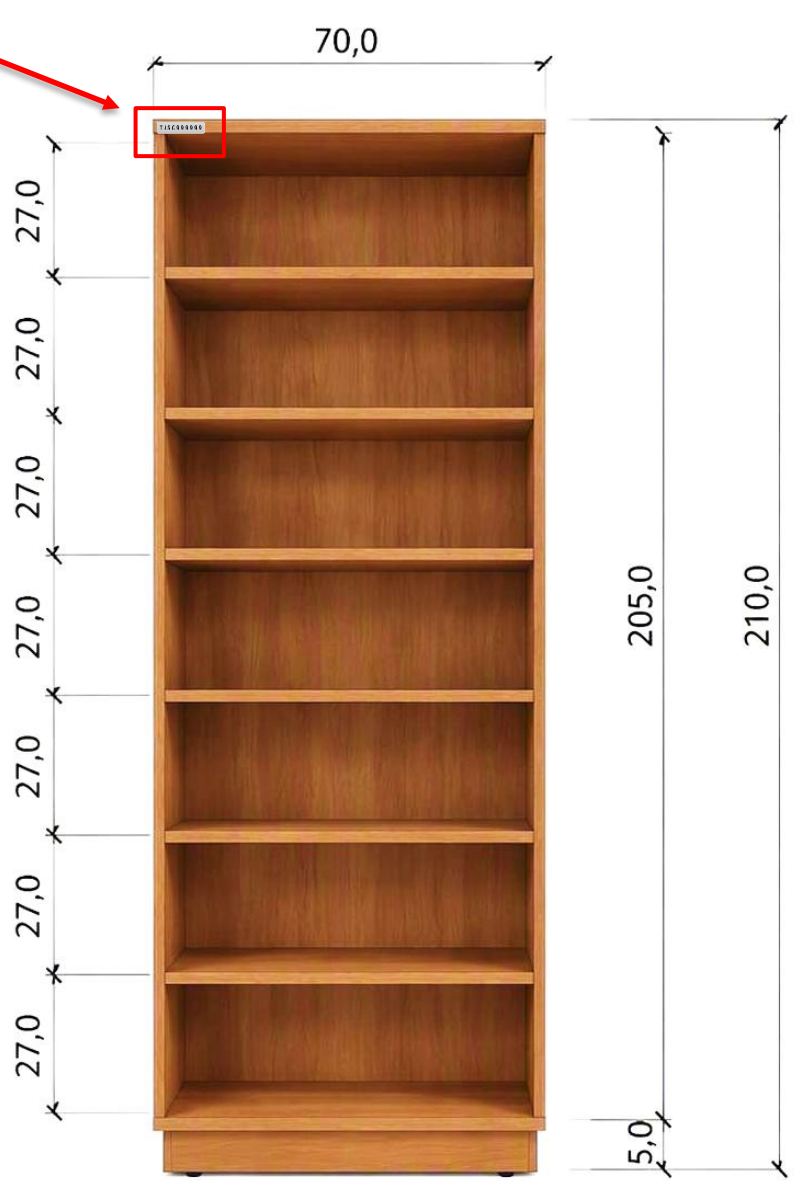



ARMÁRIO COM PRATELEIRAS DUAS PORTAS

cor: Itapuã

(COD. 33763)

- **MOBILIÁRIO PADRONIZADO**



Canto frontal superior direito

ARMÁRIO PORTA BECAS

cor: Itapuã

(COD. 33765)

- **MOBILIÁRIO PADRONIZADO**





ARMÁRIO GUARDA VOLUME 80CM

cor: Branca

(COD. 11565)

- **MOBILIÁRIO PADRONIZADO**



ARMÁRIO GUARDA VOLUME COM ROUPEIRO

cor: Branca

(COD. 12058)

- **MOBILIÁRIO PADRONIZADO**

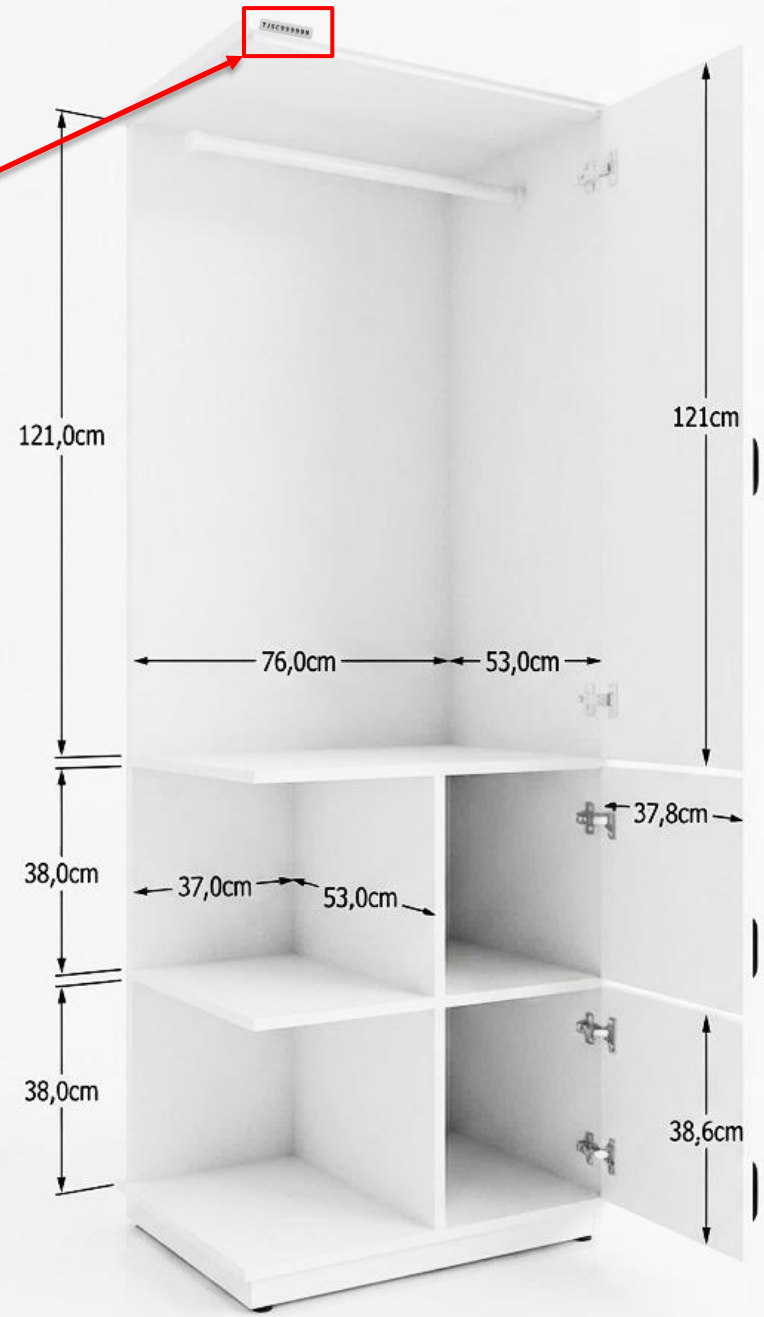

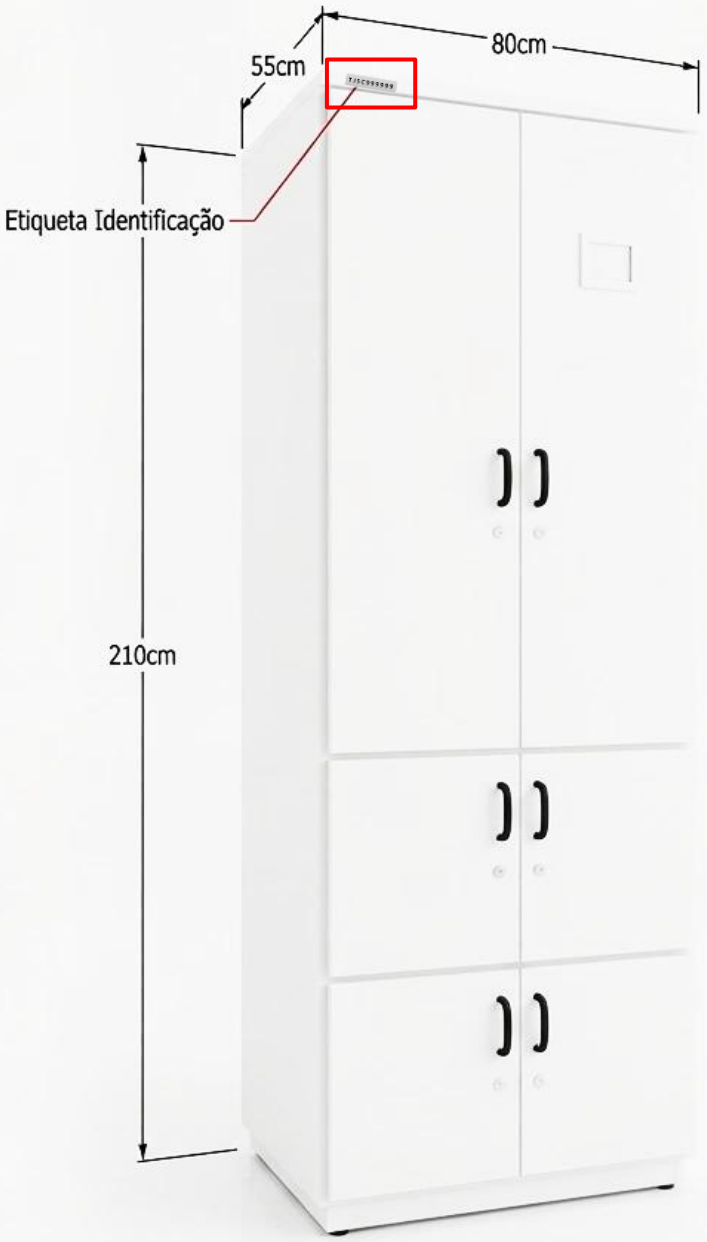

Canto frontal superior direito



BALCÃO COM DUAS PORTAS

cor: Itapuã

(COD. 33737)

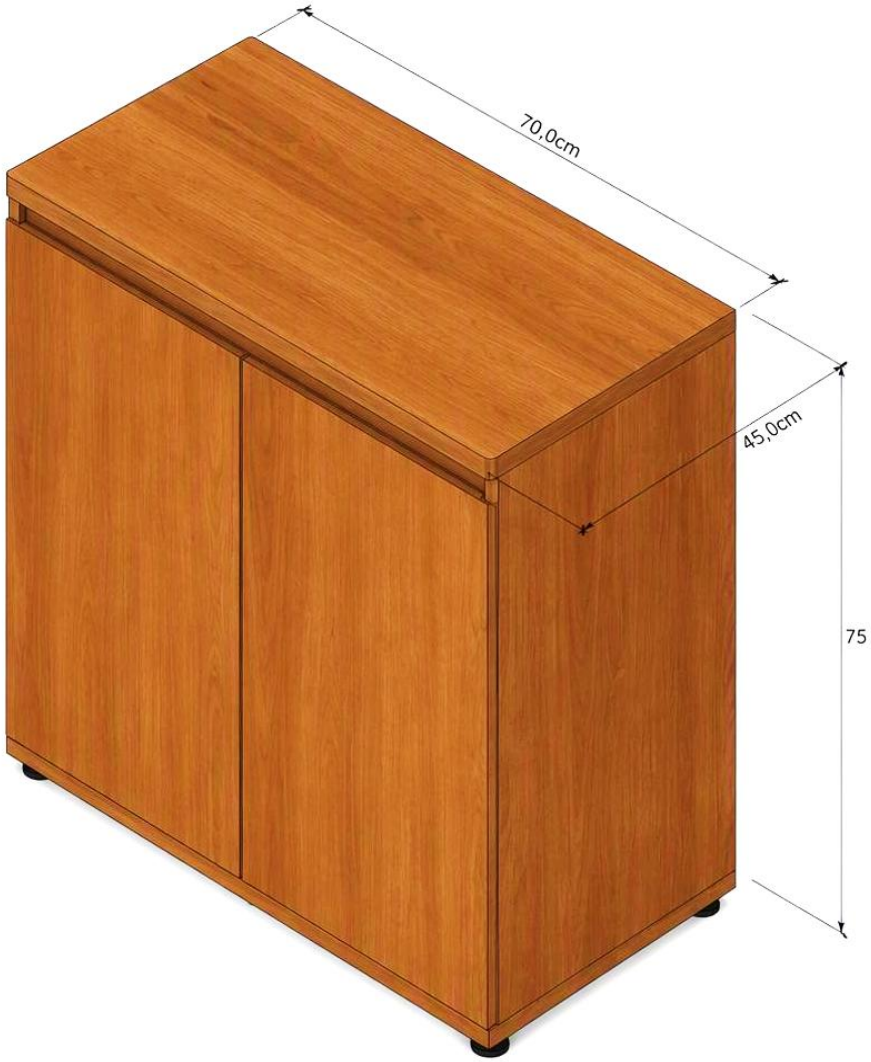

- **MOBILIÁRIO PADRONIZADO**

Canto frontal superior direito

BALCÃO GAVETEIRO VOLANTE

cor: Itapuã

(COD. 33736)





- **MOBILIÁRIO PADRONIZADO**

Base superior





GOTA

cor: Itapuã

(COD. 33853)

- **MOBILIÁRIO PADRONIZADO**

MESA DE CENTRO

cor: Itapuã

(COD. 33738 – 45CM)
(COD. 33854 – 55CM)

- **MOBILIÁRIO PADRONIZADO**



Base lateral superior

MESA DE APOIO / AUXILIAR

cor: Itapuã

(COD. 33760)

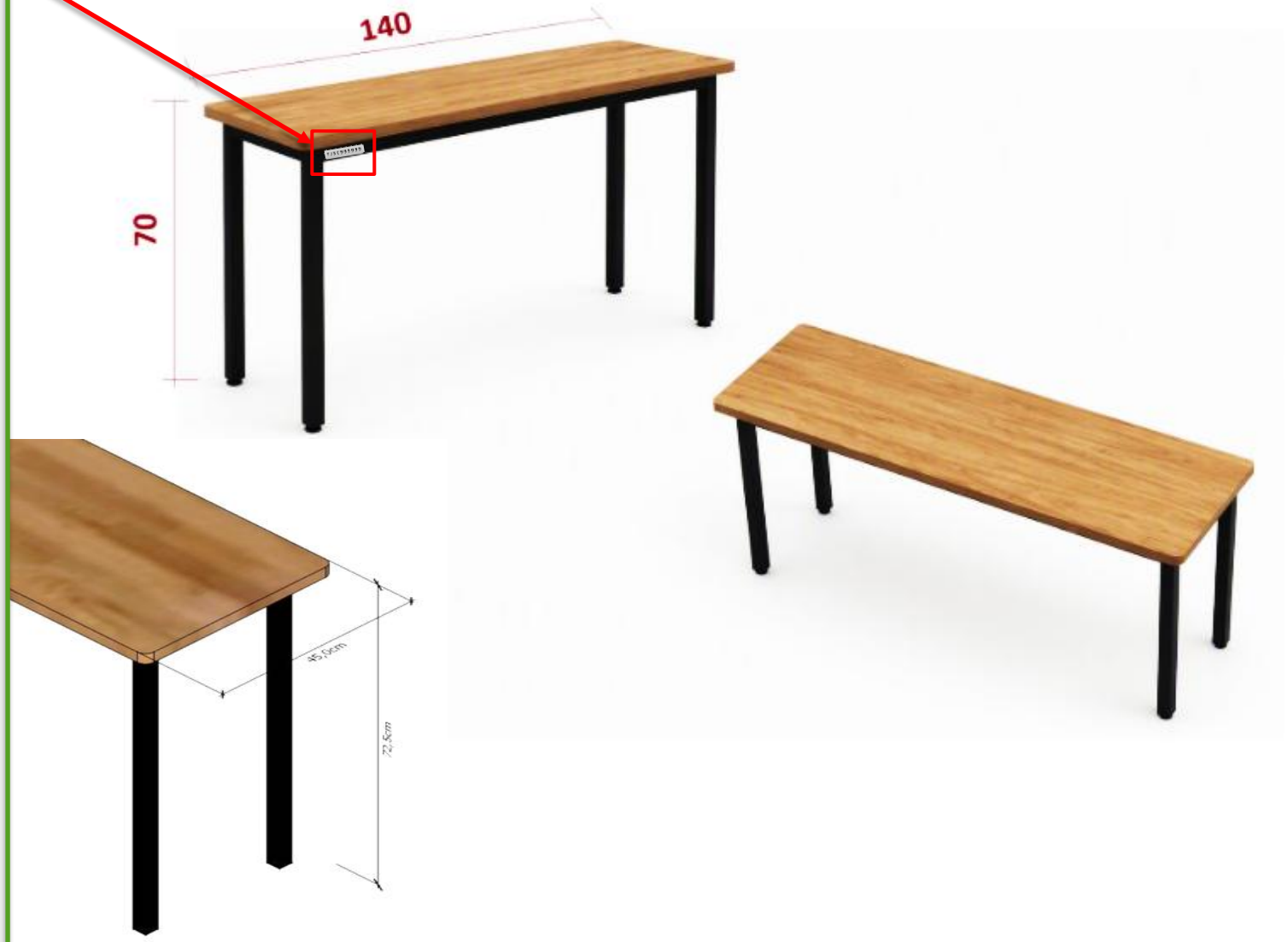

- **MOBILIÁRIO PADRONIZADO**

MESA DE AUDIÊNCIA

cor: Branca

(COD. 8241)

- **MOBILIÁRIO PADRONIZADO**

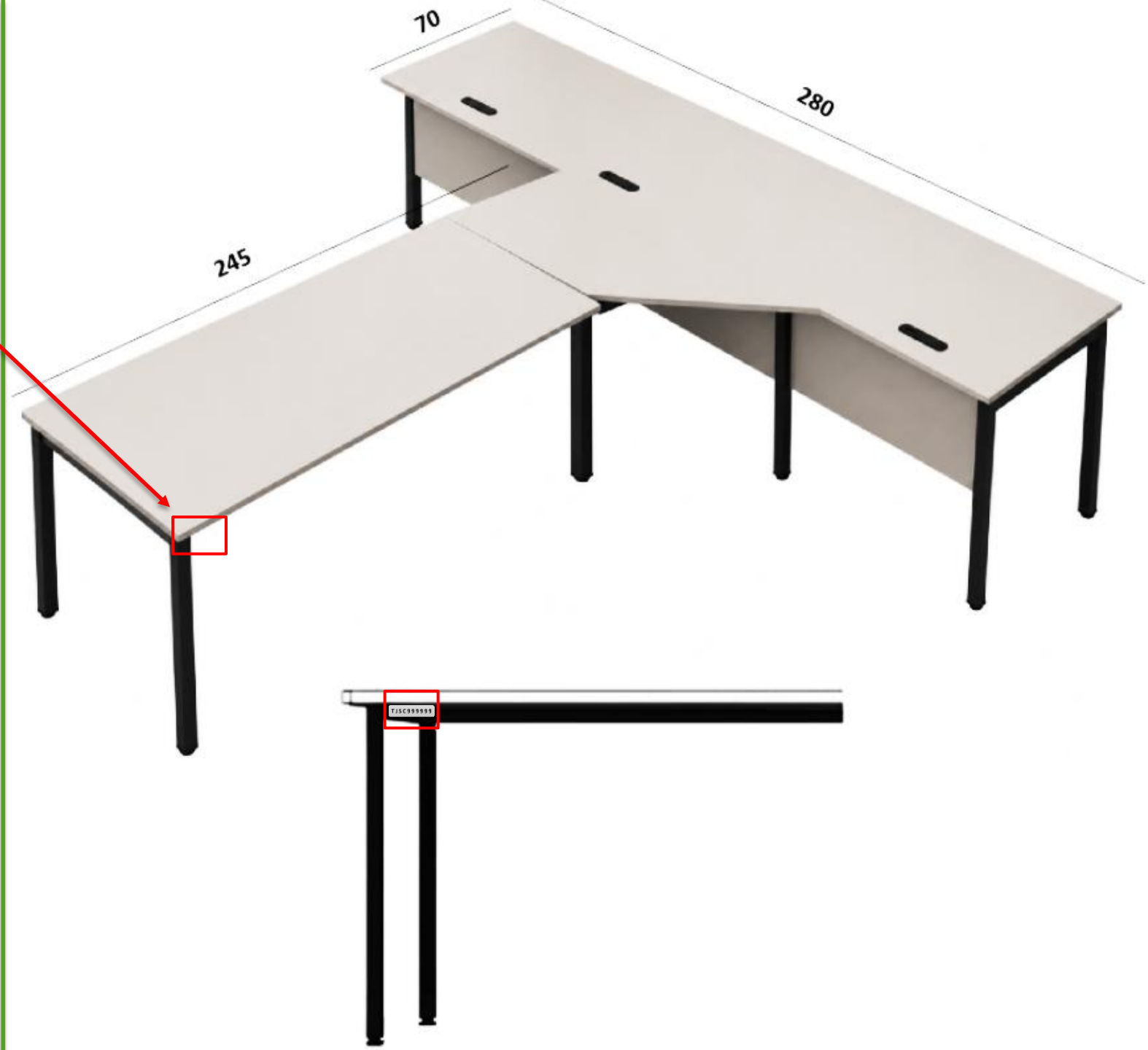

Base lateral superior

MESA DE MAGISTRADO

cor: Preto

(COD. 33855)

- **MOBILIÁRIO PADRONIZADO**

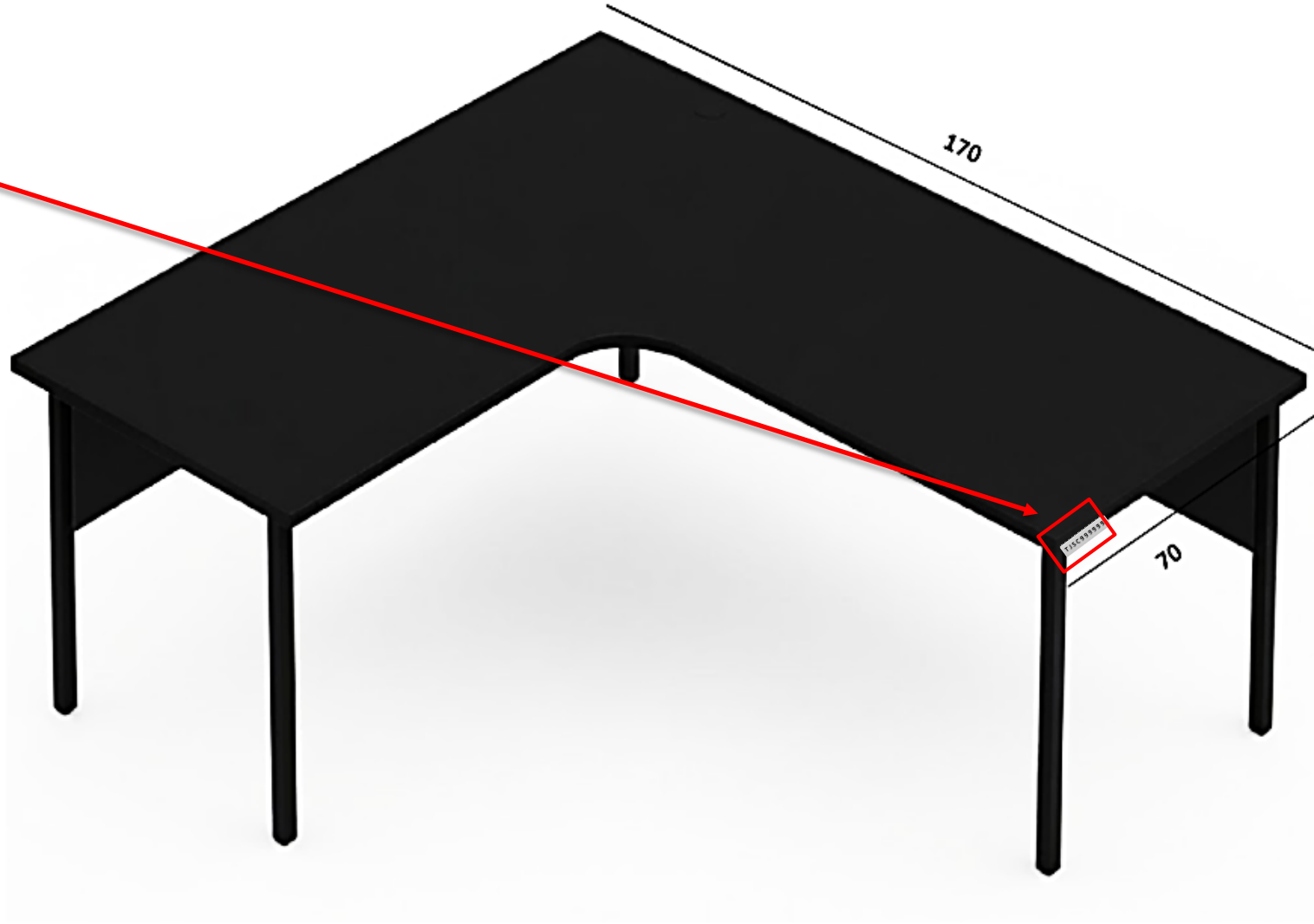

MESA DE TAMPO ÚNICO

cor: Branca

(COD. 10179)

- **MOBILIÁRIO PADRONIZADO**

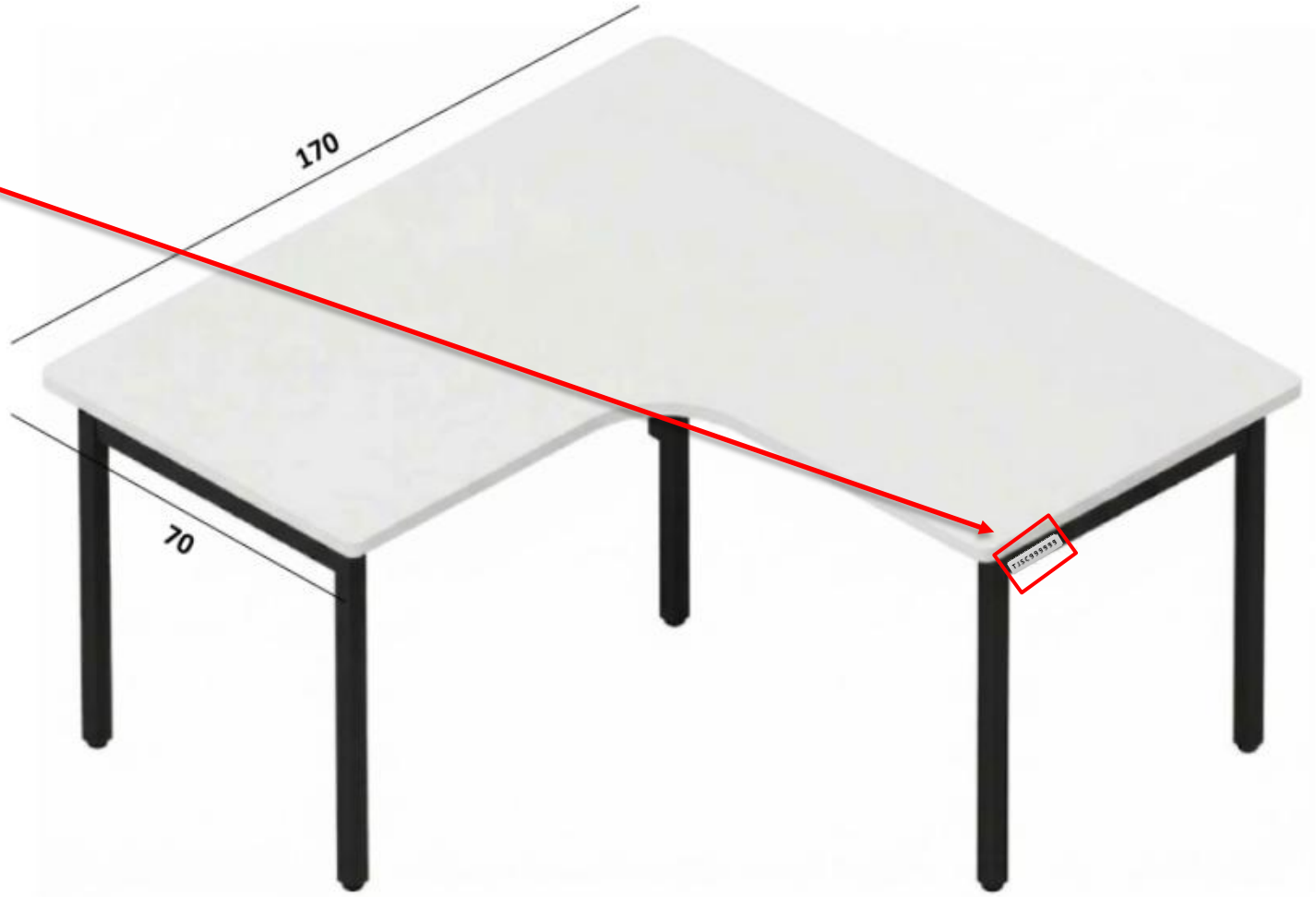

Base lateral superior



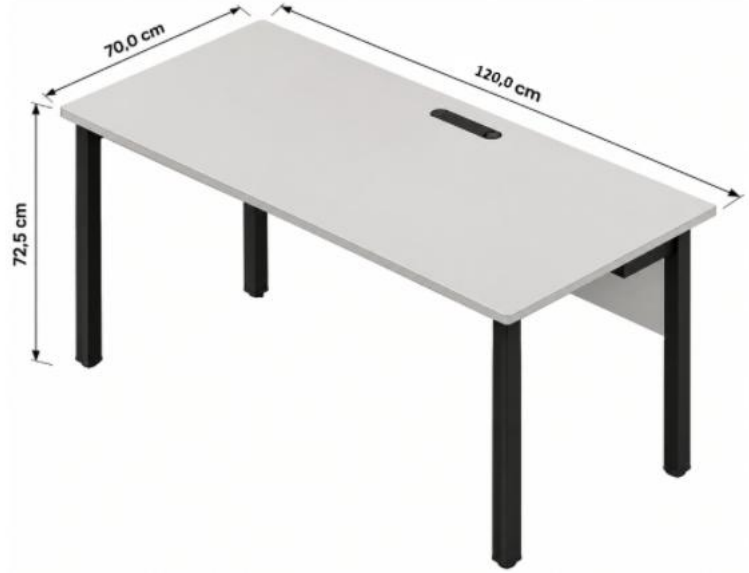

MESA DE RECEPÇÃO

cor: Branca

(COD. 8083 – 140CM)
(COD. 34140 – 120CM)

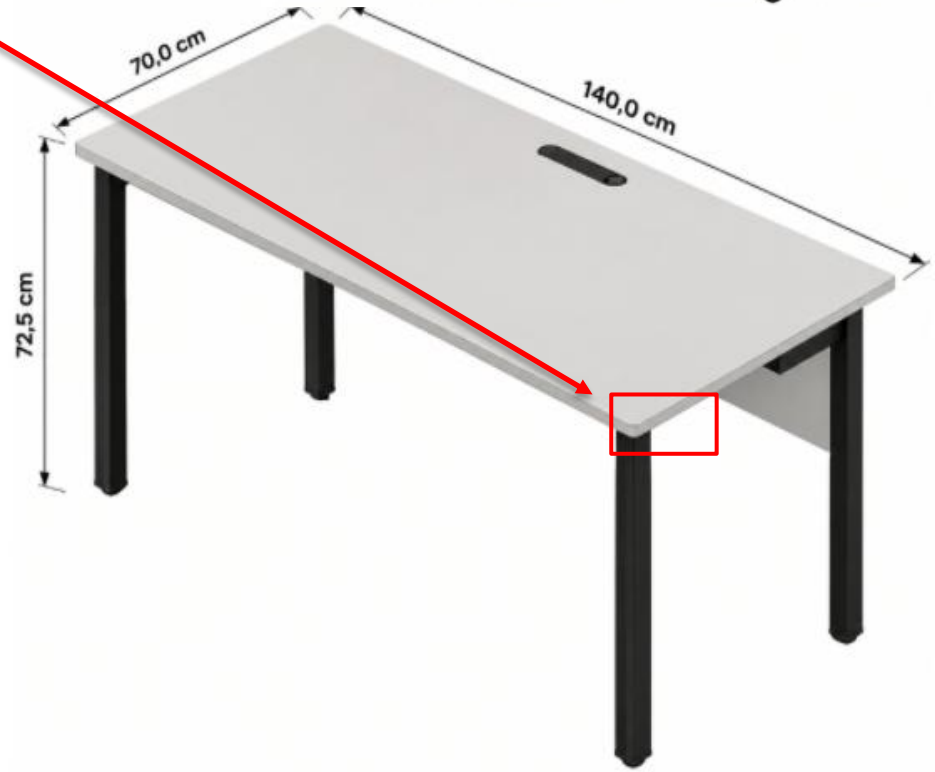

- **MOBILIÁRIO PADRONIZADO**

MESA DE REUNIÃO RETANGULAR

cor: Itapuã

(COD. 33762)

- **MOBILIÁRIO PADRONIZADO**

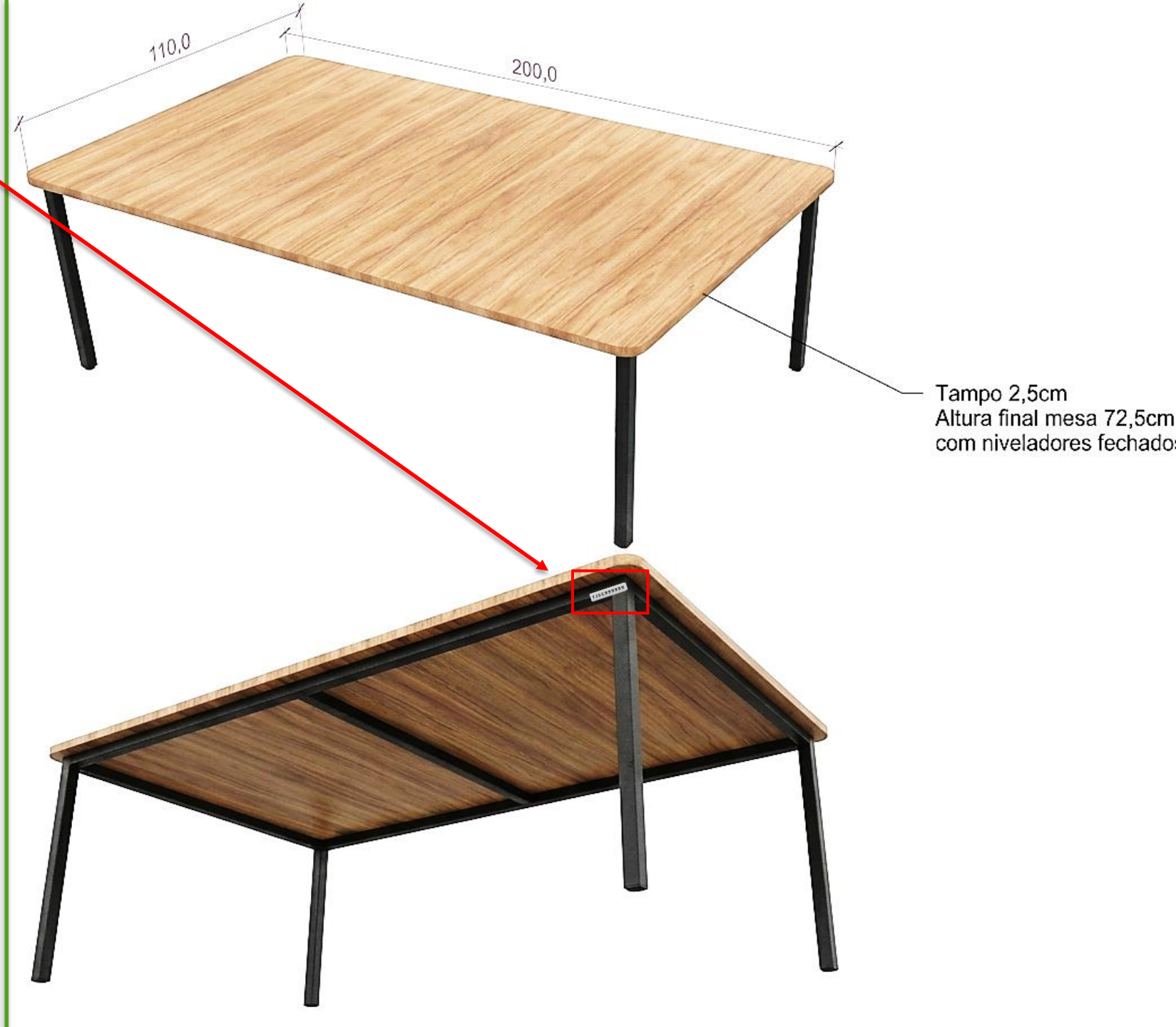

MESA DE REUNIÃO RETANGULAR

cor: Branca

(COD. 10466)

- **MOBILIÁRIO PADRONIZADO**

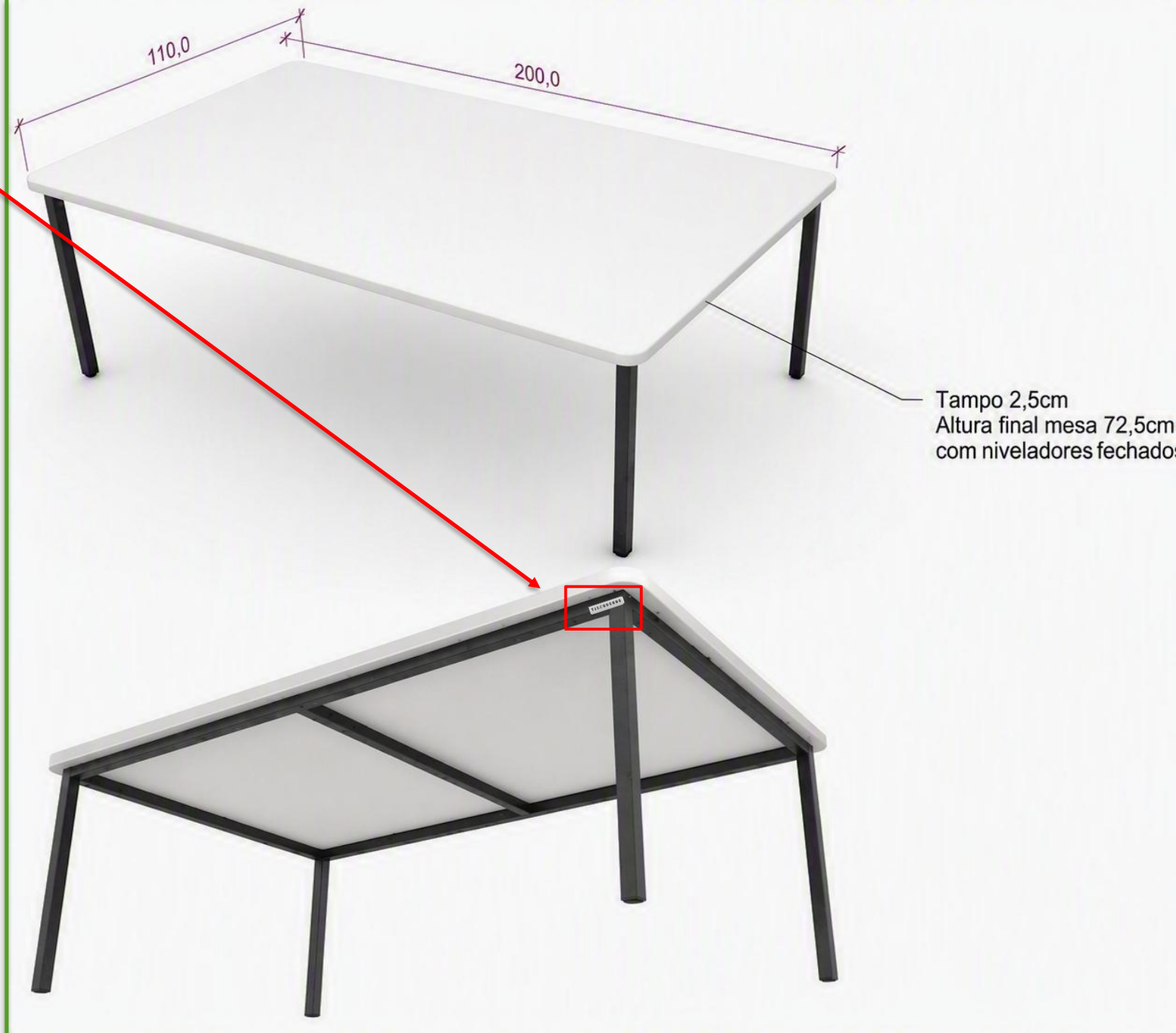

Base lateral superior

MESA DE REUNIÃO REDONDA

cor: Itapuã

(COD. 33764)



- **MOBILIÁRIO PADRONIZADO**

Base
frontal
superior

MESA DE REUNIÃO TRAPEZOIDAL

cor: Itapuã

(COD. 33856)

- **MOBILIÁRIO PADRONIZADO**



Base de metal lateral esquerda

POLTRONA GIRATÓRIA ESPALDAR ALTO

tipo: Giratória

(COD. 10004)

- **MOBILIÁRIO PADRONIZADO**



Base de metal lateral esquerda

POLTRONA GIRATÓRIA ESPALDAR ALTO PRESIDENTE

tipo: Giratória

(COD. 11906)



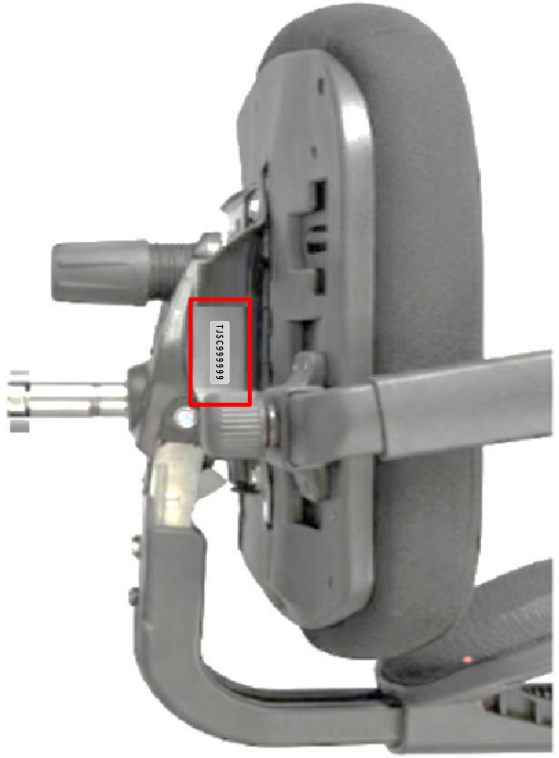

- **MOBILIÁRIO PADRONIZADO**

Base de metal lateral esquerda

POLTRONA GIRATÓRIA ESTOFADA PO (PORTADOR DE OBESIDADE)

tipo: Giratória

(COD. 11631)





- **MOBILIÁRIO PADRONIZADO**

Base de metal



POLTRONA FIXA

tipo: Fixa

(COD. 8113)



- **MOBILIÁRIO PADRONIZADO**

Parte interna da base de metal lateral lado esquerdo



LONGARINA

tipo: Fixa

(TRÊS LUGARES COD. 8419)
(DOIS LUGARES COD. 8417)

- **MOBILIÁRIO PADRONIZADO**

Base de metal lateral esquerda

CADEIRA GIRATÓRIA TIPO CAIXA COM BRAÇO – ESPALDAR MÉDIO

tipo: Caixa

(COD. 11400)





- **MOBILIÁRIO PADRONIZADO**

Parte de baixo do assento



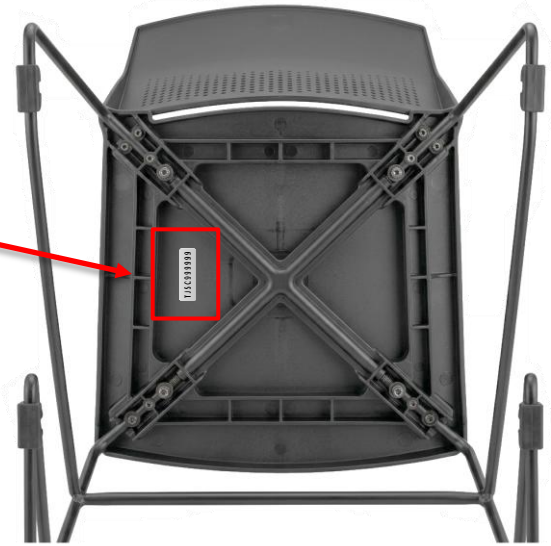

CADEIRA PARA REFEITÓRIO

tipo: Fixa

(COD. 11982)

- **MOBILIÁRIO PADRONIZADO**

Parte frontal inferior direito



SOFÁ

cor: Preto

(UM LUGAR COD. 10165)
(DOIS LUGARES COD. 10106)



- **MOBILIÁRIO PADRONIZADO**

Canto frontal superior direito



ESTANTE PRATELEIRA MODULAR

cor: Preto

(COD. 34133)

- **MOBILIÁRIO PADRONIZADO**

Canto frontal superior direito



CLAVICULÁRIO 90~96 CHAVES

(COD. 12174)

- **MOBILIÁRIO PADRONIZADO**

frente

BEBEDOURO ELÉTRICO

(COD. 8015)





Parte de baixo do apoio

DESCANSO DE PÉS

(COD. 8800)

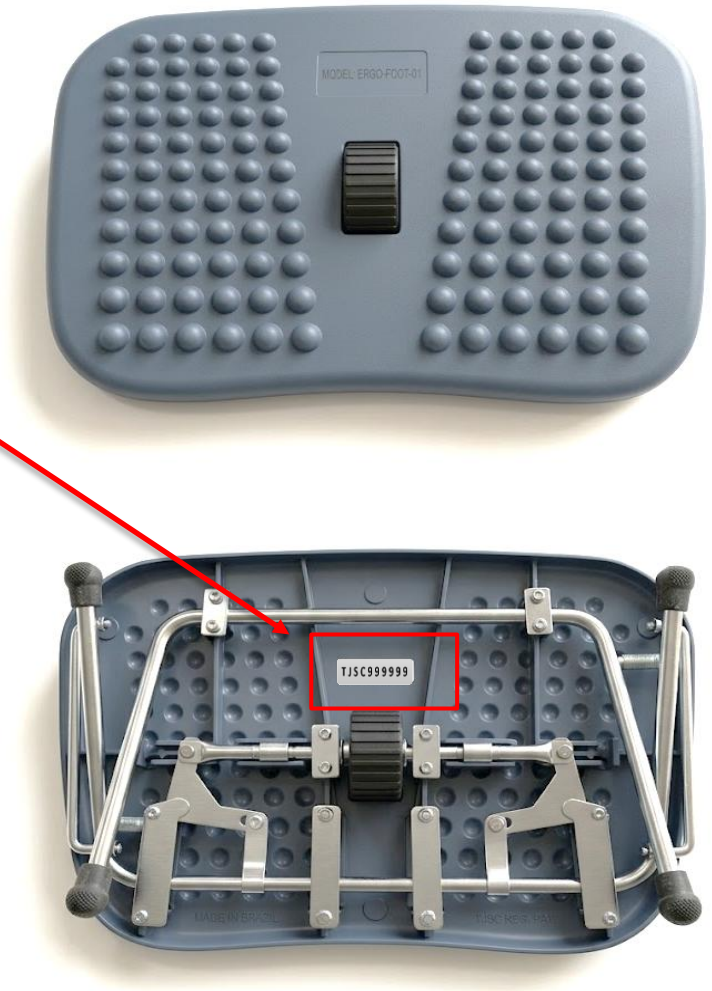

CONDICIONADOR DE AR

(COD. 8347)

frente



Acima do painel

IMPRESSORA

(COD. 10076)





Parte
de trás

LEITOR DE RFID

(COD. 33444)



Parte
traseira

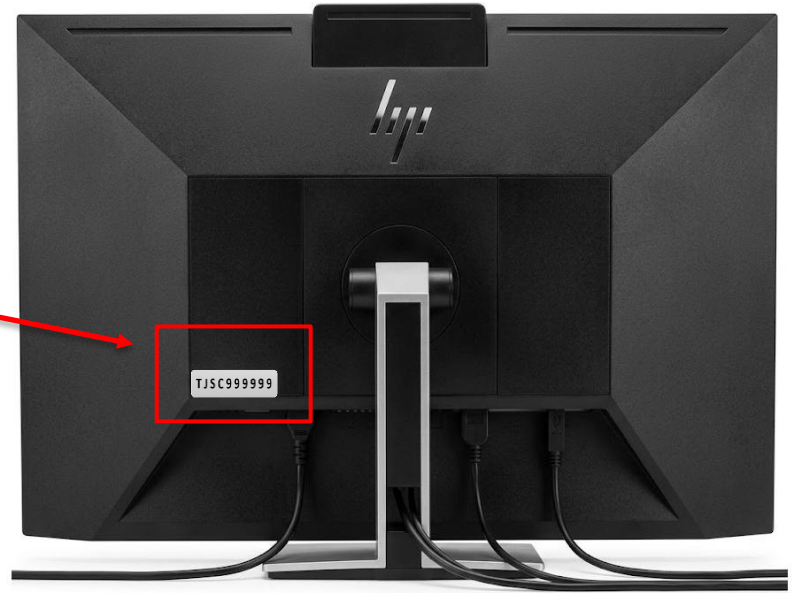

MONITOR

(COD.11688)



Parte de
trás, lateral



TELEVISOR/TV

70” polegadas – COD. 33698
85” polegadas – COD. 33958



Parte de baixo

NOTEBOOK

(COD. 8151)





Parte
de
cima

CPU MICRO-COMPUTADOR

(COD.10048)



Lateral do switch

SWITCH

(COD.8126)

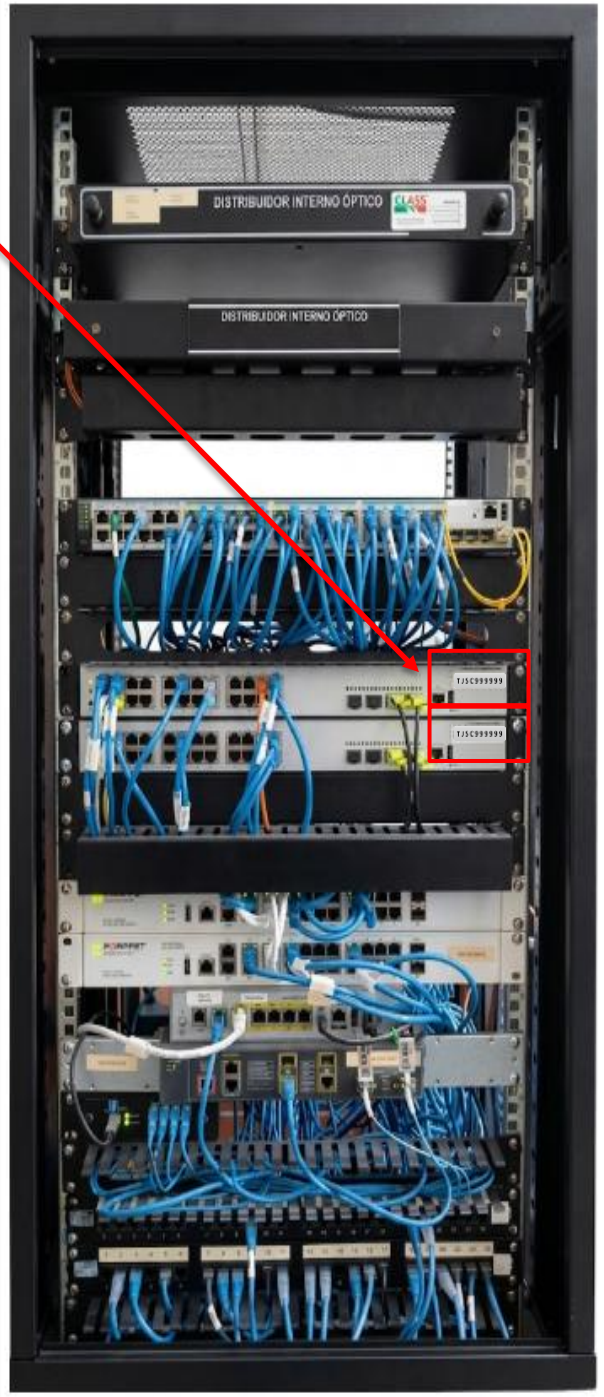

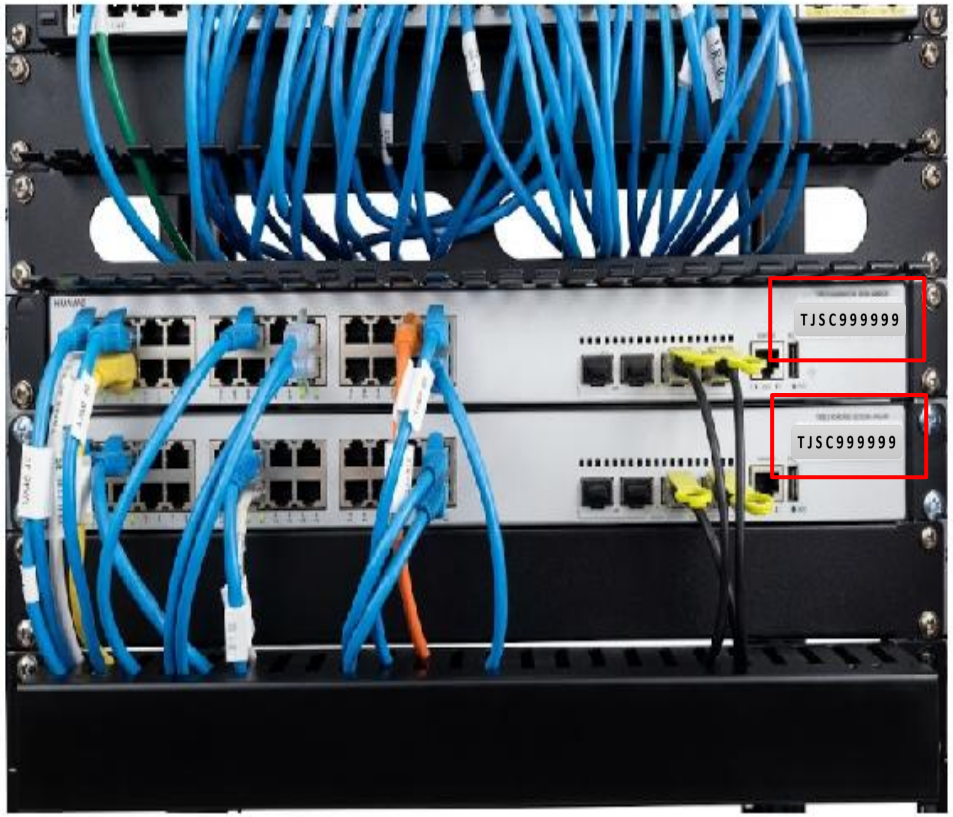

REFRIGERADOR

(COD. 8122)





Frontal
meio

FRIGOBAR

(COD. 8122)



Lateral
canto
superior





FORNO MICRO-ONDAS

(COD. 10327)

Frente

MÁQUINA LAVADORA

(COD. 8644)





Canto inferior direito

QUADRO/LOUSA

(COD. 8416)

